Jadever

DESCRIPCIÓN Y CARACTERÍSTICAS

JDPW1108

Tamaño: 8"

Diámetro máximo de sujeción: 27 mm

Mandíbula móvil forjada con acero al carbono de alta calidad.

Tratamiento inactivado

Remache macizo

Embalado con tarjeta de papel

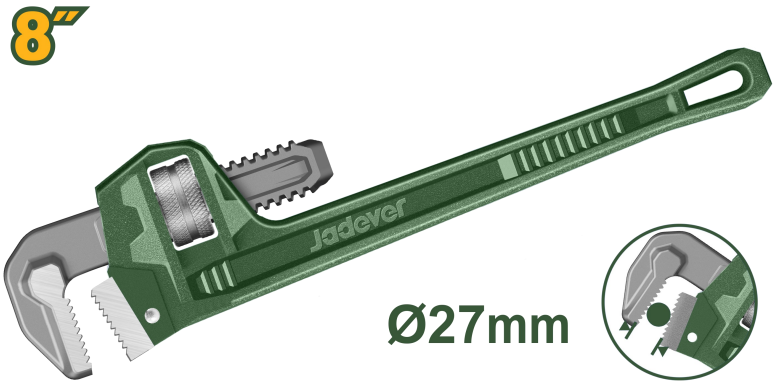

USAR

Reparación de tuberías

PUNTO DE VENTA

1. La cabeza del gancho superior está forjada y tratada térmicamente de manera integral, con un par elevado y no es fácil de romper. 2. El bloque de dientes se endurece mediante un tratamiento de alta frecuencia y no se deslizará después del bloqueo.

LLAVE DE TUBO