LUMINARIAS LED
STREETLIGHT



LUMINARIAS LED
STREETLIGHT 3120

Las luminarias LED **PROLITE® STREETLIGHT SERIE 3120** de diseño minimalista y elegante de alta eficiencia, y bajo consumo. Su lente de 80°x150° brinda luz uniforme a lo ancho y largo de la calzada. El driver de rango 85-310VCa con protección contra descargas atmosféricas de 6KVa incorporada. Carcasa inyectada en aluminio ADC12 disipa el calor, y conserva la temperatura en rango óptimo. Pintadas al horno ofrecen alta resistencia al medio ambiente.
Aptas para instalación en poste o pescante, con brazo articulado que permite el ajuste final del ángulo de montaje.

PROLITE®
LED INDUSTRIAL

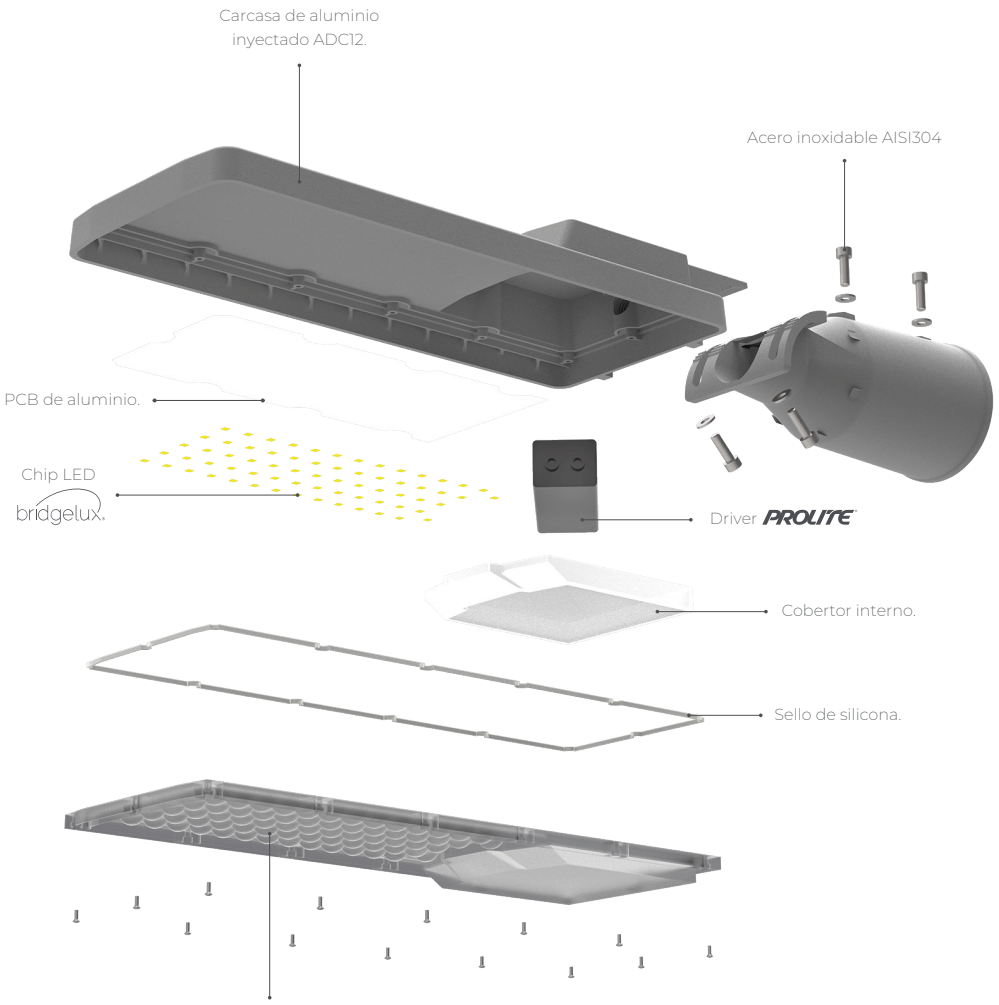

Lente de 80° x 150° que proporciona iluminación uniforme a lo largo y ancho de la calzada y vereda. Rendimiento óptico profesional.

-90°~ +90°
ÁNGULO AJUSTABLE

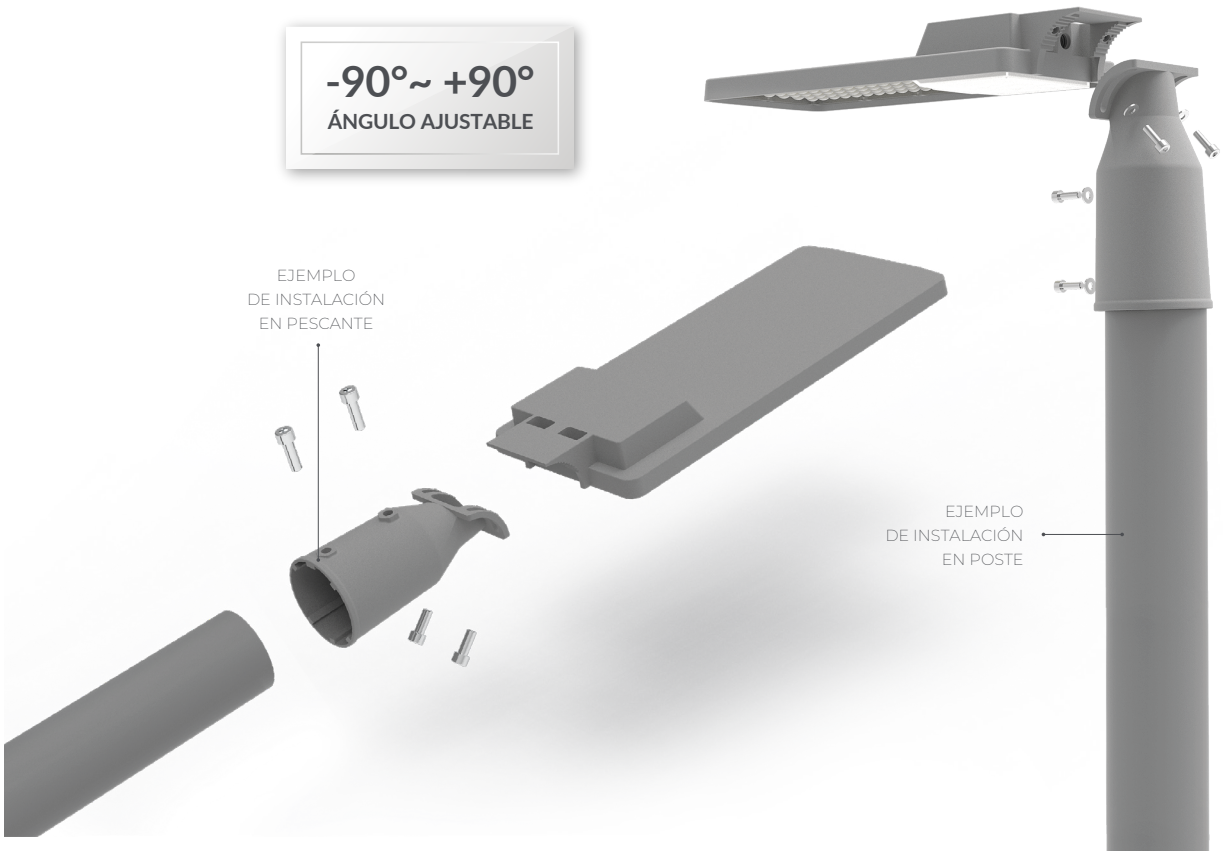



50W 100W 150W 200W

CARACTERÍSTICAS

Potencia	**50W | 100W | 150W | 200W**
Modelo	3120 | 3121 | 3122 | 3123
SKU	**3120 | 3121 | 3122 | 3123**
Chip LED	Bridgelux
Driver	PROLITE
Lumens totales	7.000 Lm | 14.000 Lm | 21.000 Lm | 28.000 Lm
Eficiencia energética	140 Lm/Watt: +- 5%
Tensión nominal	85-265VCa ~ 50/60 Hz
Tensión máxima	85-310VCa ~ 50/60Hz
Temperatura color	**5700°K**
Apertura disponible	80° x 150°
Disipación de calor	96 W/M.K.
Aislación	IP66
Protección de pico de tensión	6KV - **(10KV con SPD ext.)**
Carcasa	Aluminio inyectado ADC12
Vida útil	>35.000 hs.
Garantía	3 años

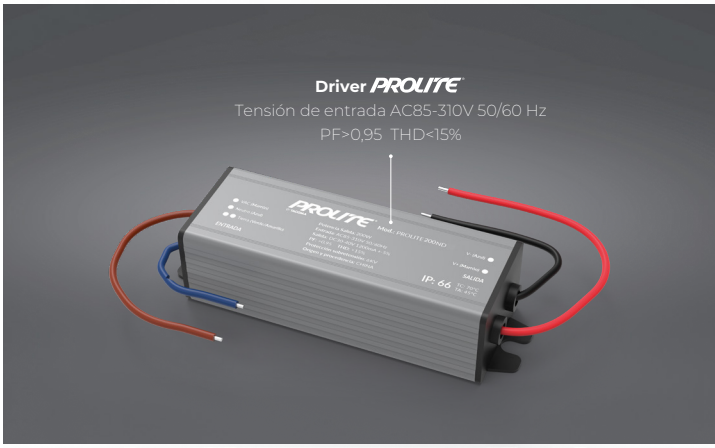

IP 66

Material: Aluminio

Durabilidad >35.000 hs

Ahorro energético

MEDIDAS

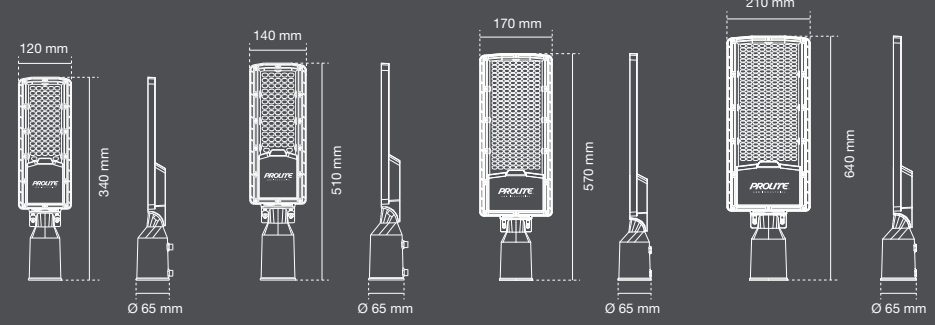

Unidades de medida utilizadas en milímetros.

50W					
Altura de instalación	**Largo de calzada**	**Ancho de calzada**	**Lux promedio**	**Lux máximo**	**Altura recomendada**
6 metros	27,6 metros	8,9 metros	31 Lx	57 Lx	☑
8 metros	36,8 metros	11,9 metros	18 Lx	32 Lx	☑
10 metros	46 metros	14,9 metros	11,5 Lx	21 Lx	

100W					
Altura de instalación	**Largo de calzada**	**Ancho de calzada**	**Lux promedio**	**Lux máximo**	**Altura recomendada**
6 metros	27,6 metros	8,9 metros	45 Lx	84 Lx	
8 metros	36,8 metros	11,9 metros	25 Lx	47 Lx	☑
10 metros	46 metros	14,9 metros	16 Lx	30 Lx	☑
12 metros	55,2 metros	17,9 metros	11 Lx	22 Lx	

150W					
Altura de instalación	**Largo de calzada**	**Ancho de calzada**	**Lux promedio**	**Lux máximo**	**Altura recomendada**
6 metros	33 metros	8,4 metros	81 Lx	151 Lx	
8 metros	44 metros	11,2 metros	46 Lx	85 Lx	☑
10 metros	55 metros	14 metros	29 Lx	54 Lx	☑
12 metros	66 metros	16,8 metros	20 Lx	37 Lx	

200W					
Altura de instalación	**Largo de calzada**	**Ancho de calzada**	**Lux promedio**	**Lux máximo**	**Altura recomendada**
6 metros	33 metros	8,4 metros	138 Lx	215 Lx	
8 metros	44 metros	11,2 metros	78 Lx	121 Lx	
10 metros	55 metros	14 metros	50 Lx	77 Lx	
12 metros	66 metros	16,8 metros	35 Lx	53 Lx	☑
14 metros	77 metros	19,6 metros	25 Lx	39 Lx	☑

Tipo de Vía	Autopista Urbana	Calle colectora	Via principal urbana	Vía residencial
Lux promedio recomendado	15 - 20 Lx	20 - 30 Lx	30 - 50 Lx	5 - 15 Lx

GESTIÓN TÉRMICA

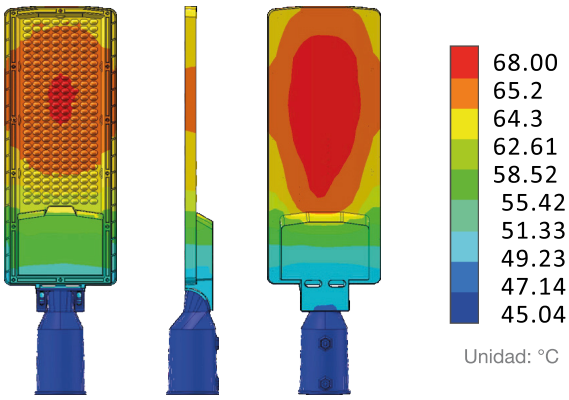

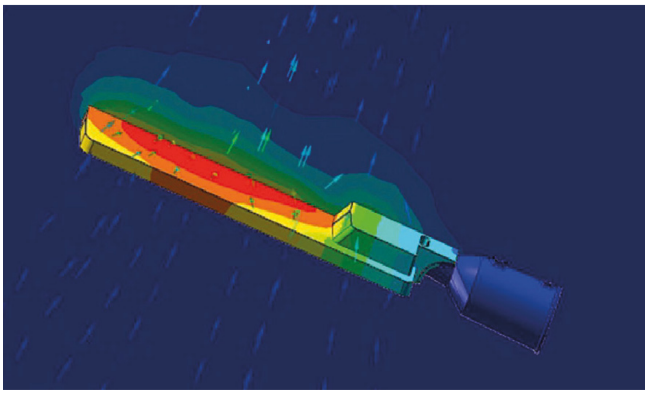

CONDUCTIVIDAD TÉRMICA

CONVECCIÓN DE AIRE TÉRMICO