Jadever

DESCRIPCIÓN Y CARACTERÍSTICAS

JDLD6H39

Escalera extensible de 3 tramos
Material: aluminio
Acabado superficial: oxidación
Pasos: 3x9
Máx. carga: 150 kg
Elevación del escalón: 280 mm
Altura extendida: 5920 mm
Altura del marco "A": 2420 mm
Altura cerrada: 2560 mm
Ancho base: 790 mm
Aprox. peso: 12,2 kg
Máx. carga: 150 kg (330 libras)
Embalado en bolsa de polietileno

3x9STEPS

150Kg(330lbs)

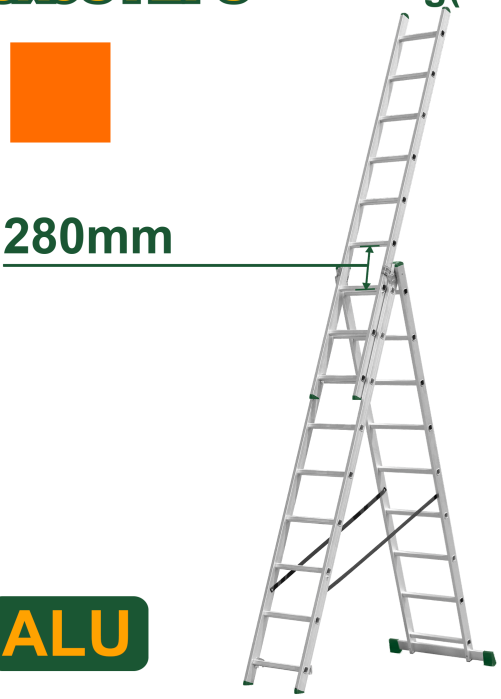

ALU

USAR

Decoración, construcción, escalada y otros trabajos.

PUNTO DE VENTA

1. El material es aluminio, que es resistente a la presión y a la corrosión 2. Hebilla de bloqueo en forma de U, que se bloquea automáticamente al subir y bajar, lo que hace que sea seguro de usar 3. El enlace entre el pedal y la barra recta. Adopta un proceso de remachado por extrusión (rizado), que garantiza un enlace estable y una gran capacidad de carga. 4. Hay almohadillas antideslizantes de PP en la parte inferior y una barra de equilibrio está equipada en la parte inferior para garantizar eficazmente la estabilidad. la escalera 5. Los peldaños de la escalera adoptan un diseño de boca cuadrada antideslizante, que tiene una gran capacidad de carga y no es fácil de deformar cuando se pisa. 6. Se pueden combinar 3 escaleras a voluntad.

ESCALERA EXTENSIBLE DE 3 TRAMOS